Coussin berlinois
Berliner Kissen

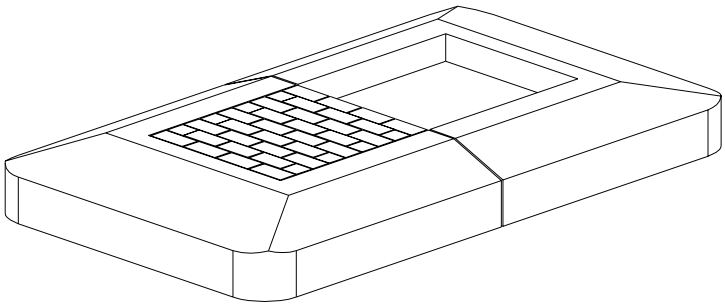

Un coussin berlinois est un ralentisseur en béton armé préfabriqué visant à ralentir la vitesse des automobilistes sans gêner les autres usagers de la chaussée. Pour cela, il est suffisamment étroit, afin de permettre aux cyclistes de passer à droite et aux autobus de passer par dessus sans le toucher avec leurs roues, mais suffisamment large, de façon à ce que les voitures doivent au moins faire passer une roue dessus.

Applications
- protection des passages pour piétons
- sécurisation des zones à risque : abords des écoles périmètres piétonniers, arrêts de bus,
- ralentissement des véhicules sur voie rectiligne ou bien en amont/aval des carrefours
- respect des zones 30 et 50

Avantages
- permet de ralentir fortement la vitesse des automobiles, sans incommoder les passagers des transports en commun ou le franchissement par des véhicules de sécurité
- élément monobloc préfabriqué (composé de deux pièces) équipé de douilles de manutention en acier inoxydable qui permettent une implantation facile et rapide du dispositif
- aspect attrayant muni de pavés au choix

Après sciage préalable du revêtement routier, l'élément préfabriqué est posé sur une fondation en béton maigre de 20 cm d'épaisseur minimum.

„Berliner Kissen" sind bewehrte Betonfertigteile, die als bauliche Erhebungen auf einer Straße zur Verkehrsberuhigung eingesetzt werden, ohne dadurch andere Verkehrsteilnehmer zu stören. Die Maße der Bremsschwellen wurden so berechnet, dass Radfahrer daran vorbei und Busse darüber fahren können, ohne ihn mit den Rädern zu berühren. Gleichzeitig sind sie aber so breit, dass PKW's die Kissen mit mindestens einem Rad überfahren müssen.

Anwendungen
- *Schutz von Fussgängerübergängen*
- *Absicherung von Risikozonen, insbesondere in der Nähe von Schulen, Fussgängerwegen oder Bushaltestellen*
- *Geschwindigkeitsbegrenzung auf geraden Strecken oder vor oder nach Kreuzungen*
- *Forcierung der Tempo 30 oder 50 Zonen*

Vorteile
- *erlaubt eine deutliche PKW-Geschwindigkeitsbegrenzung ohne dadurch den öffentlichen Busverkehr oder Rettungsdienst zu beeinträchtigen*
- *Monolithisches Betonfertigteil (aus 2 Teilen bestehend) mit Inox- Verlegehülsen, das schnell eingebaut werden kann*
- *Attraktives Element, das mit Pflastern ihrer Wahl ausgespflastert werden kann*

Nach Aufschneiden des Strassenbelags werden die Fertigteile in ein mindestens 20 cm dickes Magerbeton-Fundament verlegt.

Largeur en cm / *Breite in cm*	175
Longueur en cm / *Länge in cm*	2 x 149
Hauteur en cm / *Höhe in cm*	28
	●

Fabrication spéciale soumise à conditions. Voir page 298 / *Auftragsbezogene Sonderfertigung auf Anfrage. Siehe Seite 298*
Produit en stock ou livrable sous quelques jours / *Artikel vorrätig oder innerhalb einiger Tage lieferbar*
Produit toujours en stock / *Lagerware (immer vorrätig)*

Informations techniques transmises à titre indicatif. / *Technische Informationen werden nur unverbindlich angegeben.*