Cônes excentriques (selon EN 1917) - Nouvelle DIN
Schachthälse (nach EN 1917) - Neue DIN

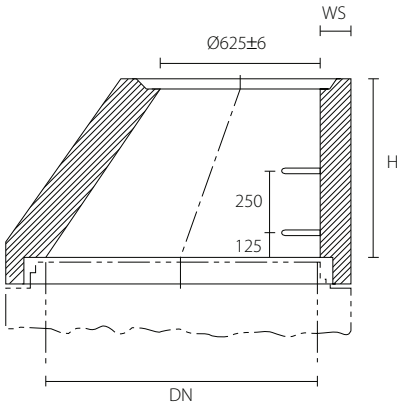

DN en mm / *DN in mm*	1000/625	1000/625	1000/800	1200/625	1500/625
H en mm / *H in mm*	300	600	600	600	600
WS en mm / *WS in mm*	120	120	120	135	150
kg par pièce / *kg pro Stück*	225	590	945	730	1100
N° d'article /*Artikel-Nr.*					
Sans échelons / *ohne Steigeisen*	● 7076702	● 7210992	● 7210952	● 7212992	● 7215992
Etriers / *Steigbügel* 1212E		● 7210990	● 7210950	● 7212990	● 7215990
Echelons / *Steigeisen* CEMCO forme A		● 7210994	● 7210954	● 7212994	● 7215994
Echelons / *Steigeisen* II DS/20 forme B	● 7076099	● 7210993	● 7210953	● 7212993	● 7215993
Echelons / *Steigeisen* 19555 - B - CrNi		● 7210991	●	●	●

Cônes excentriques type "Ville de Luxembourg" - Nouvelle DIN
Schachthälse Typ "Ville de Luxembourg" - Neue DIN

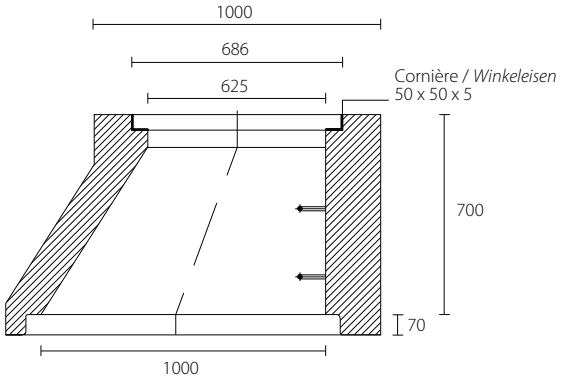

N° d'article /*Artikel-Nr.*	
Echelons / *Steigeisen* II DS/20 forme B	● 7210995

Fabrication spéciale soumise à conditions. Voir page 298 / *Auftragsbezogene Sonderfertigung auf Anfrage. Siehe Seite 298*
Produit en stock ou livrable sous quelques jours / *Artikel vorrätig oder innerhalb einiger Tage lieferbar*
Produit toujours en stock / *Lagerware (immer vorrätig)*

Informations techniques transmises à titre indicatif. / *Technische Informationen werden nur unverbindlich angegeben.*